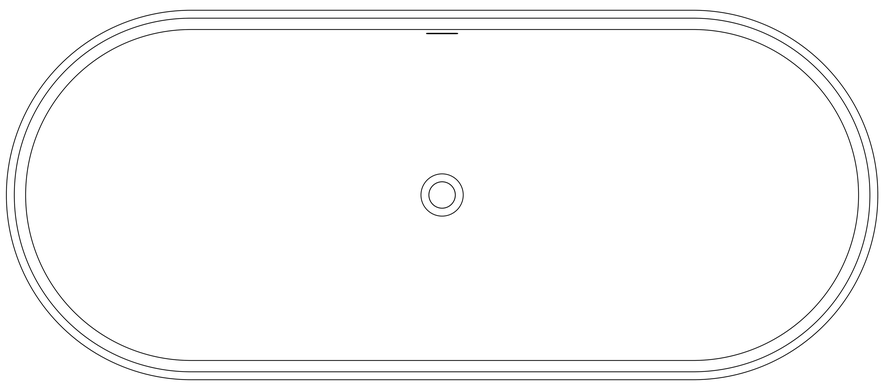

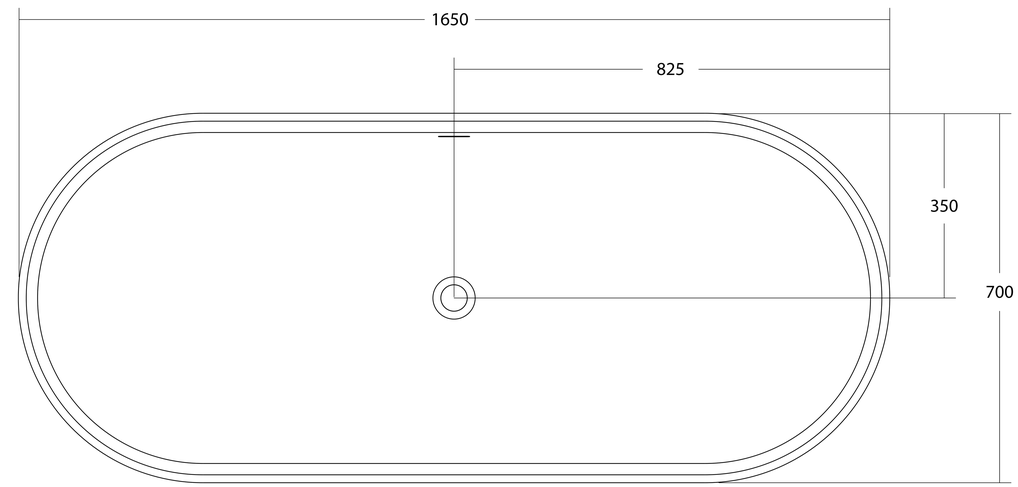
1650
825
350
700

550