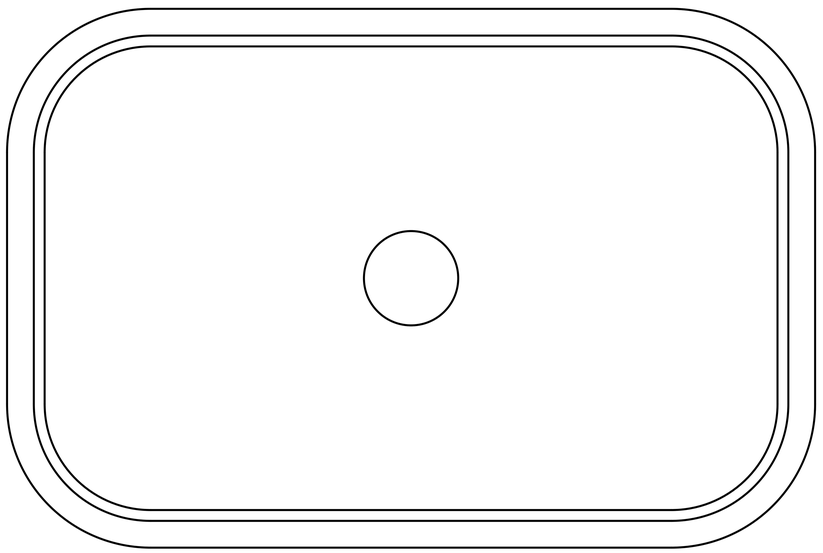

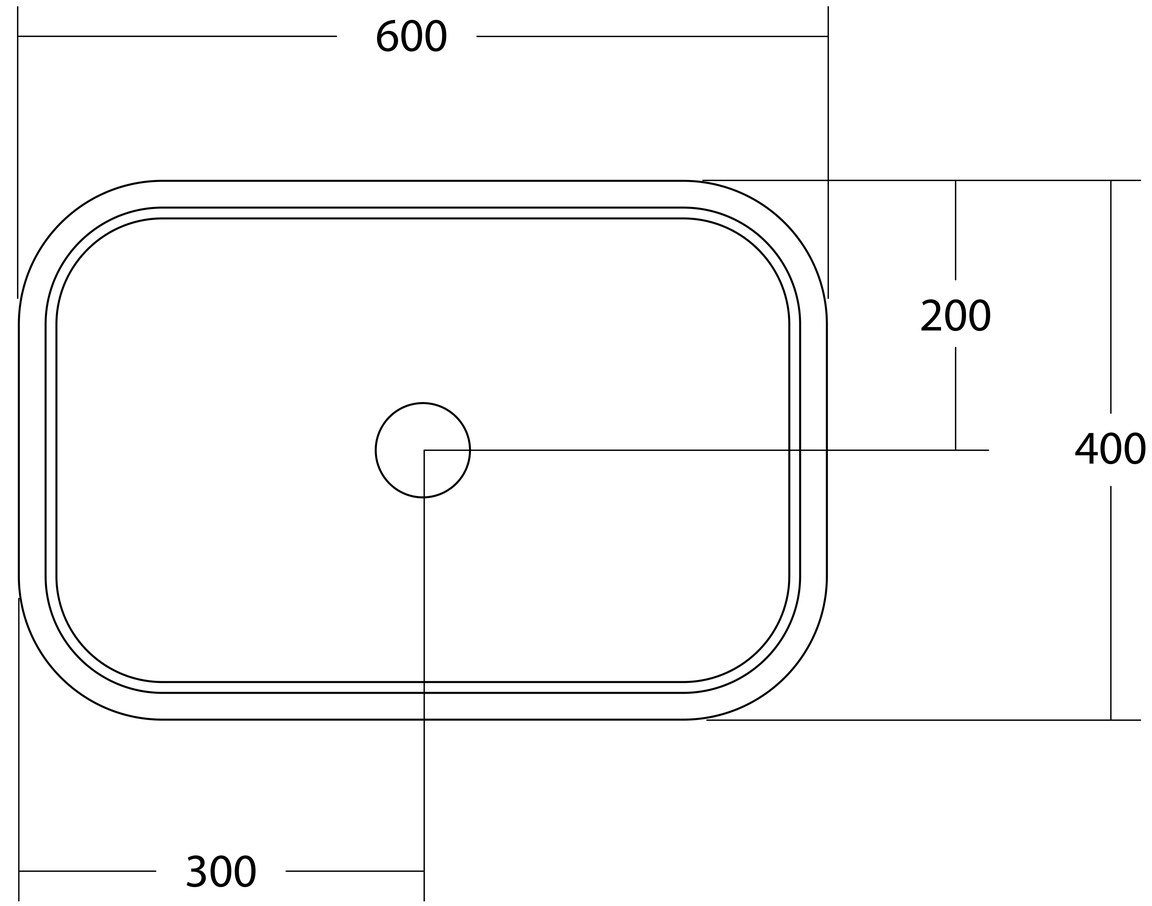
600
200
400
300

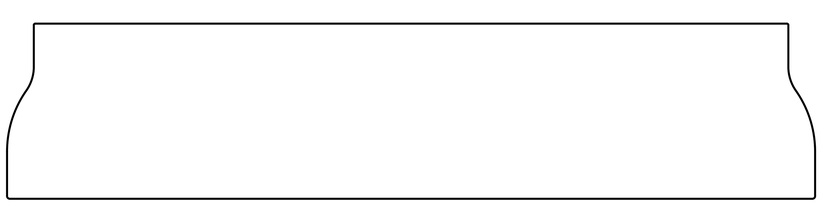

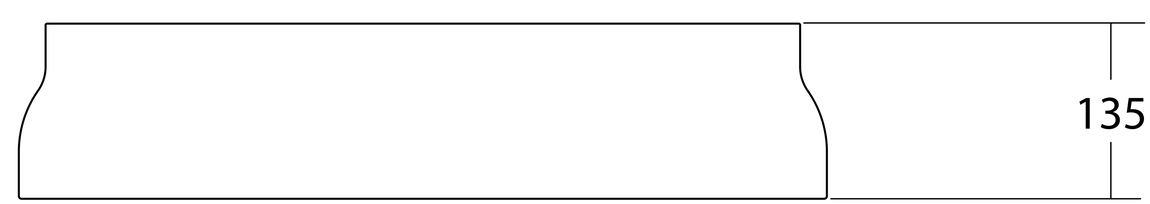
135