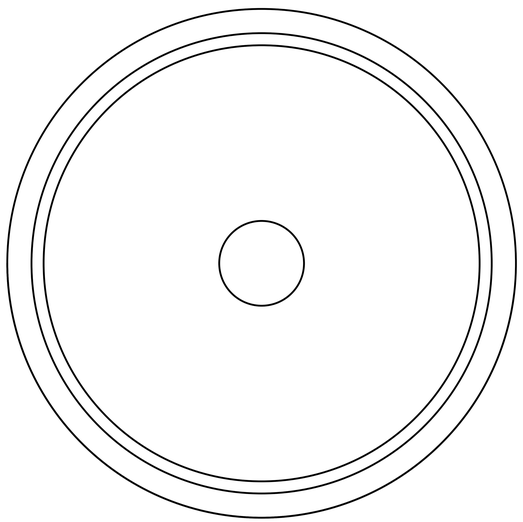

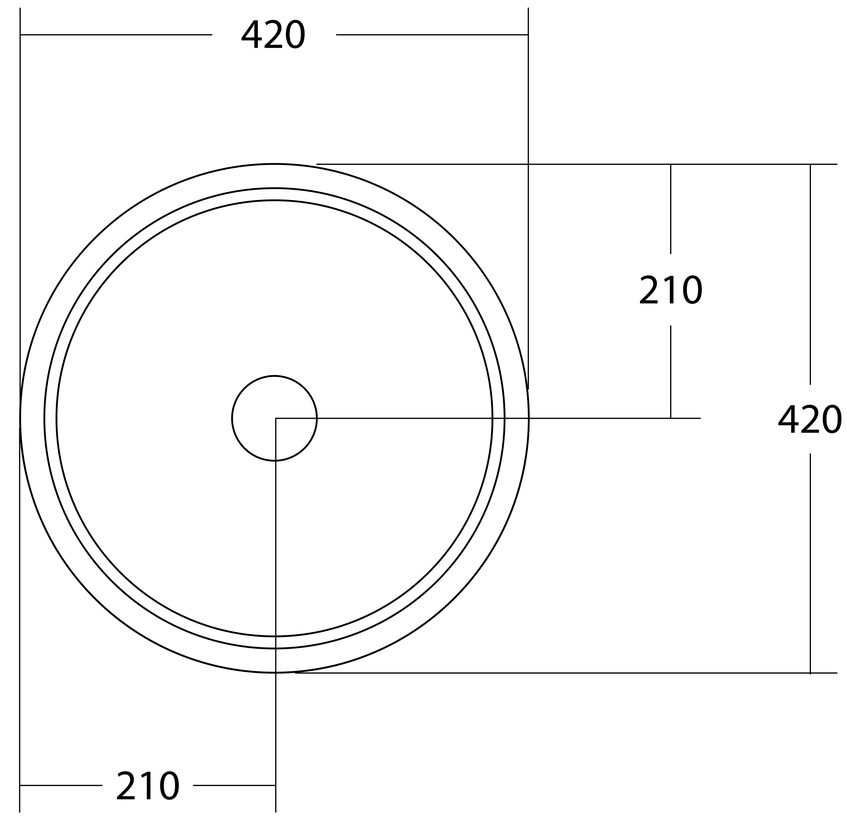
420
210
420
210

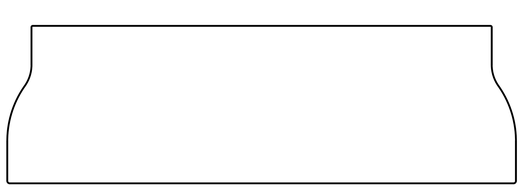

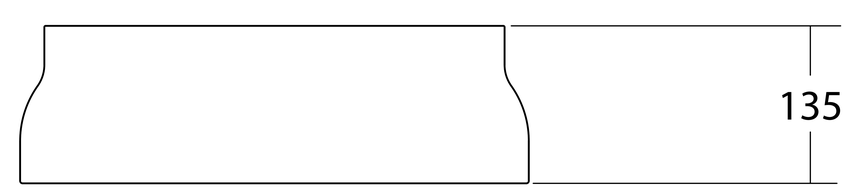
135