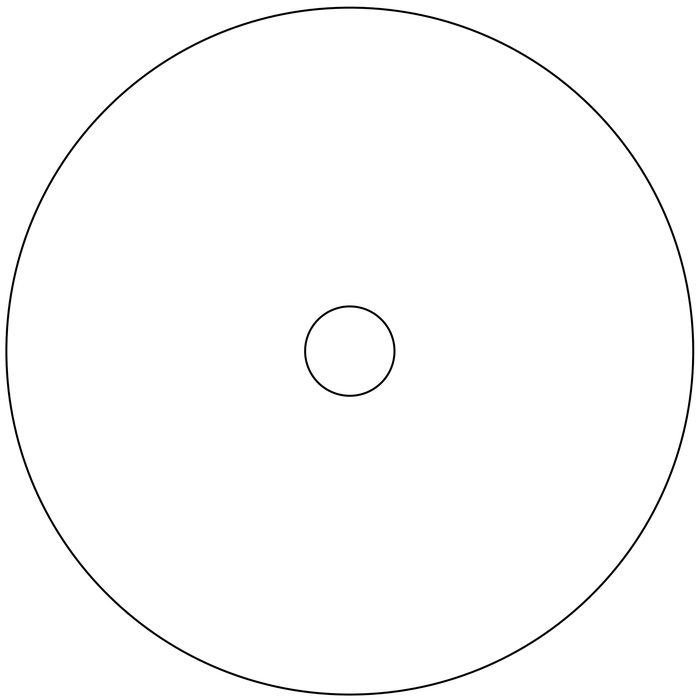

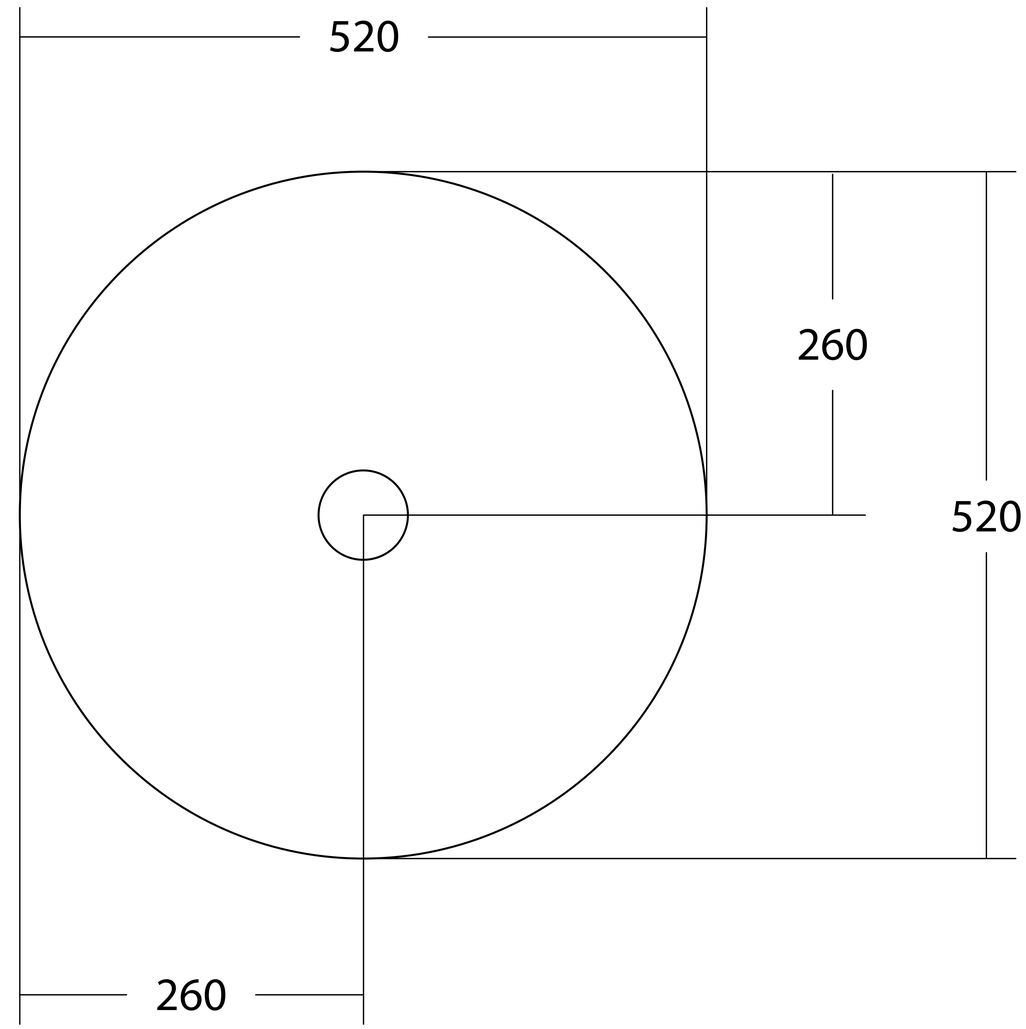
520
260
520
260

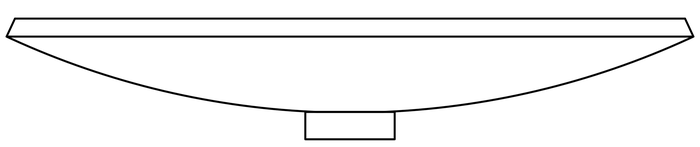

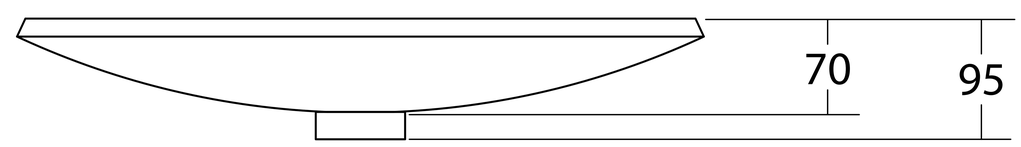
70
95