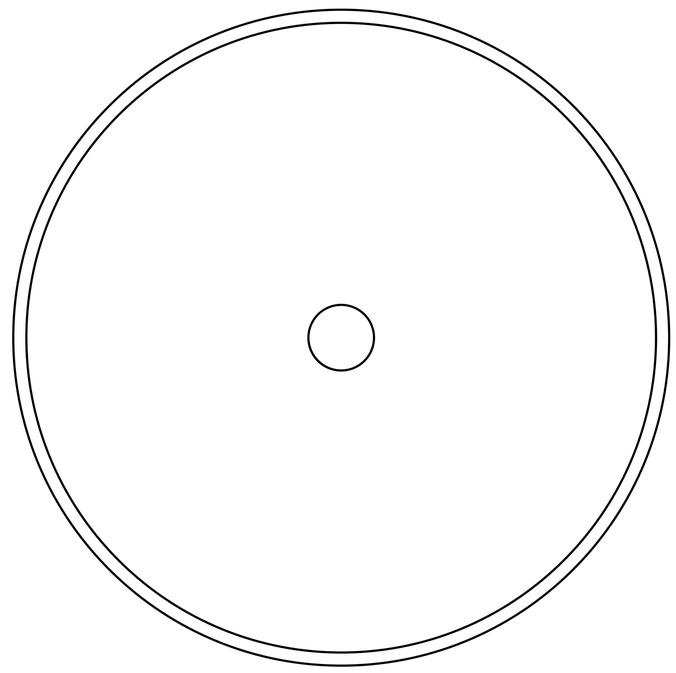

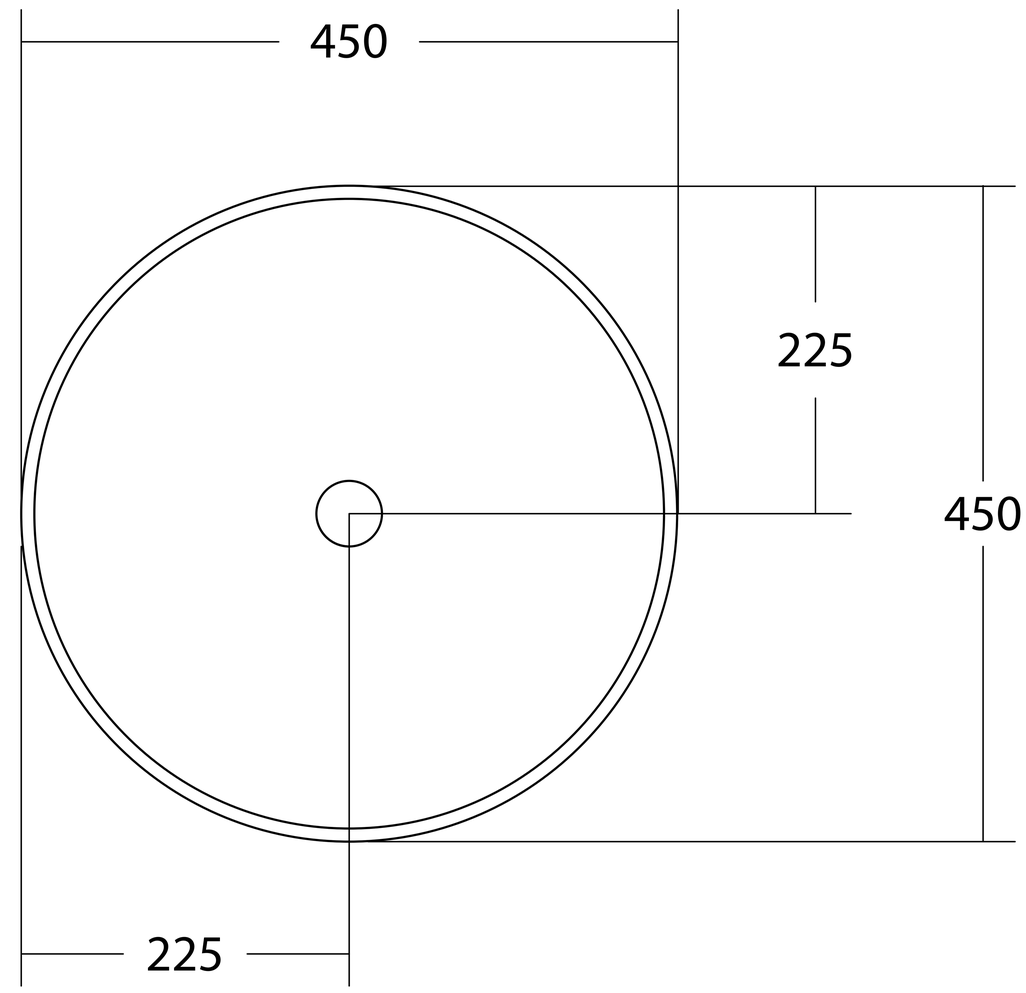
450
225
450
225

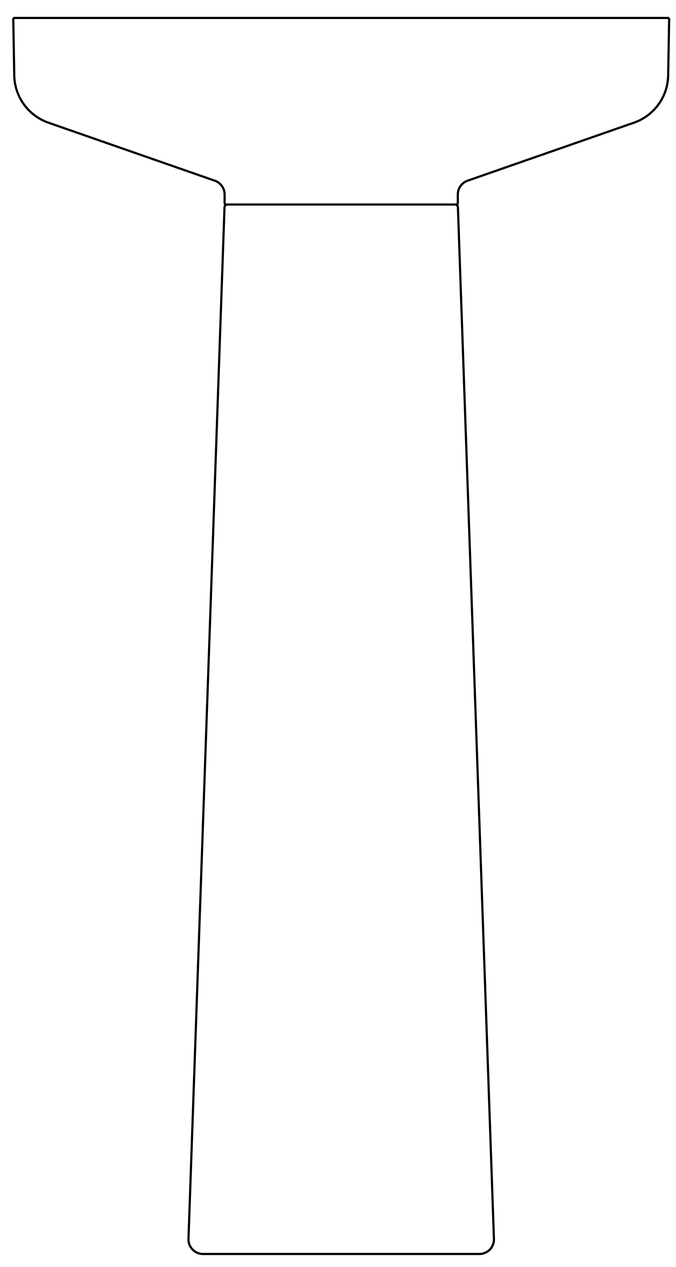

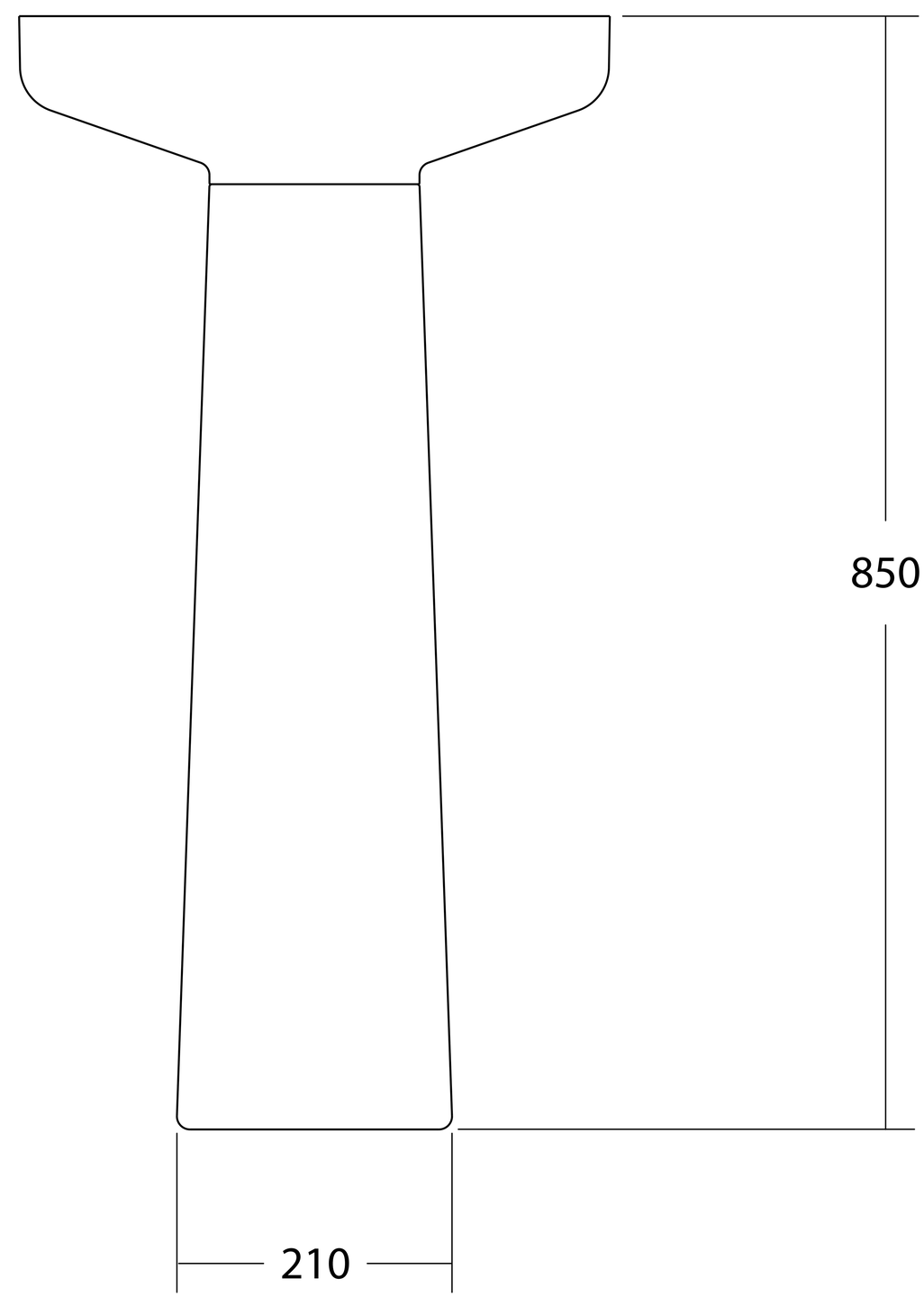
850
210