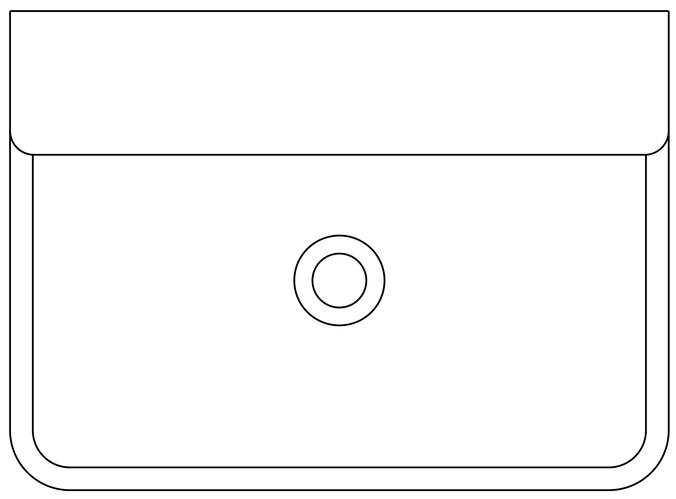

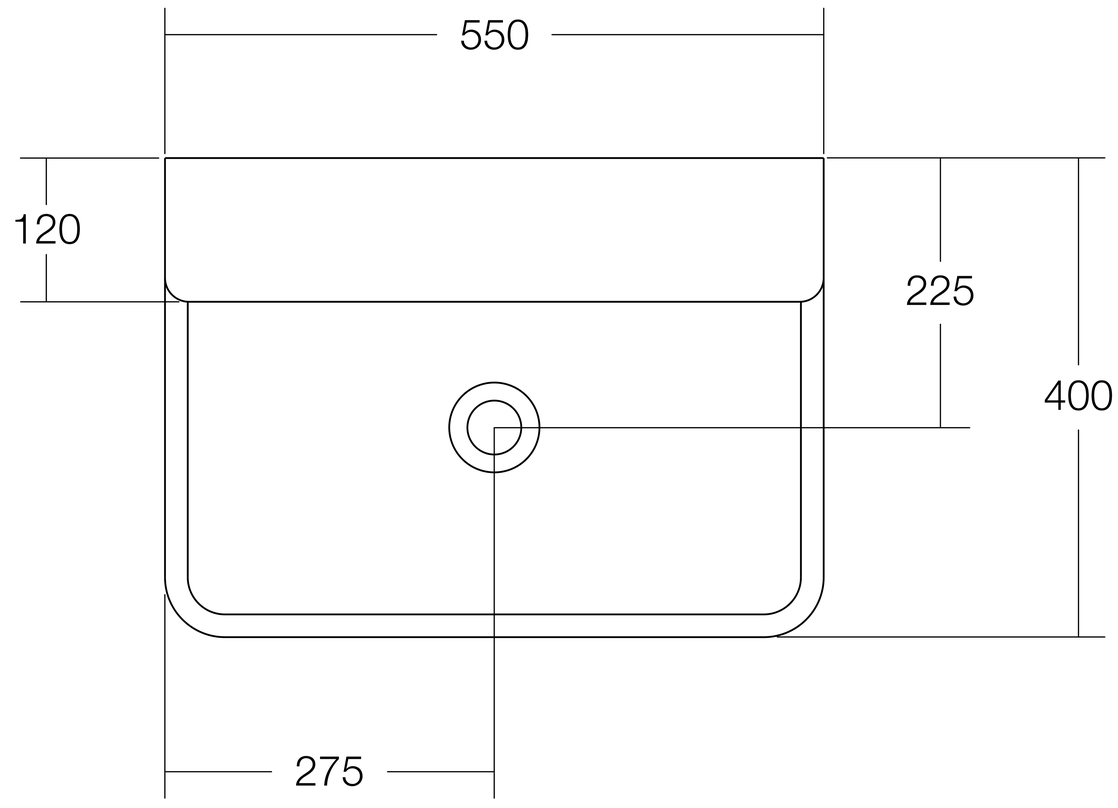
550
120
225
400
275

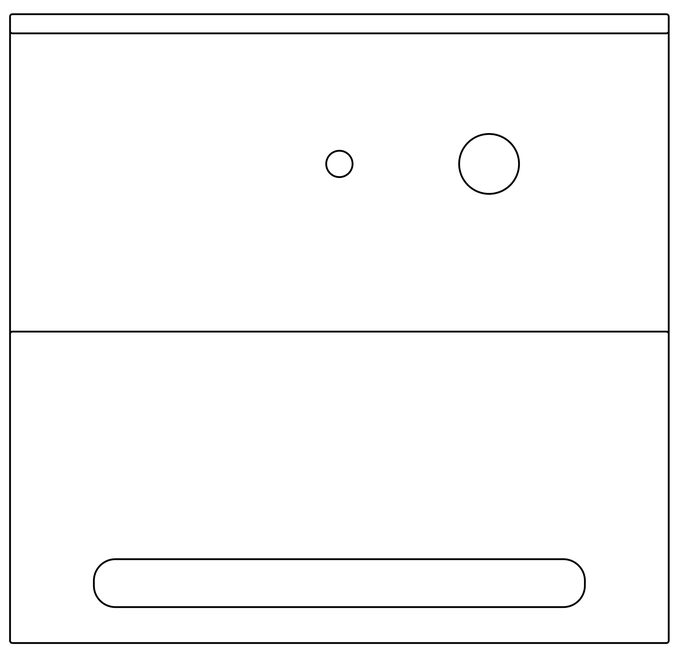

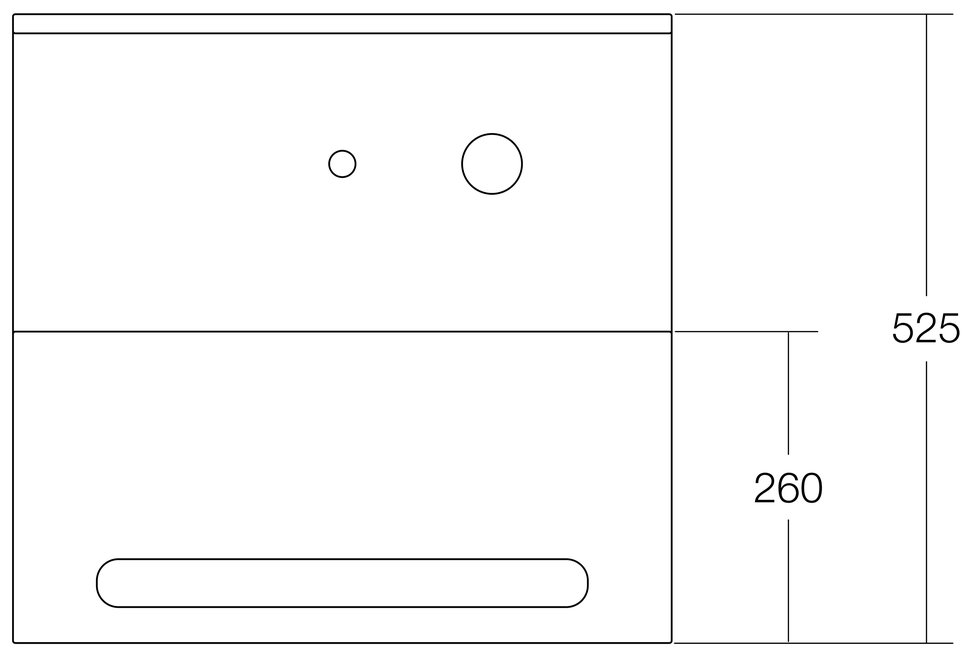
525
260