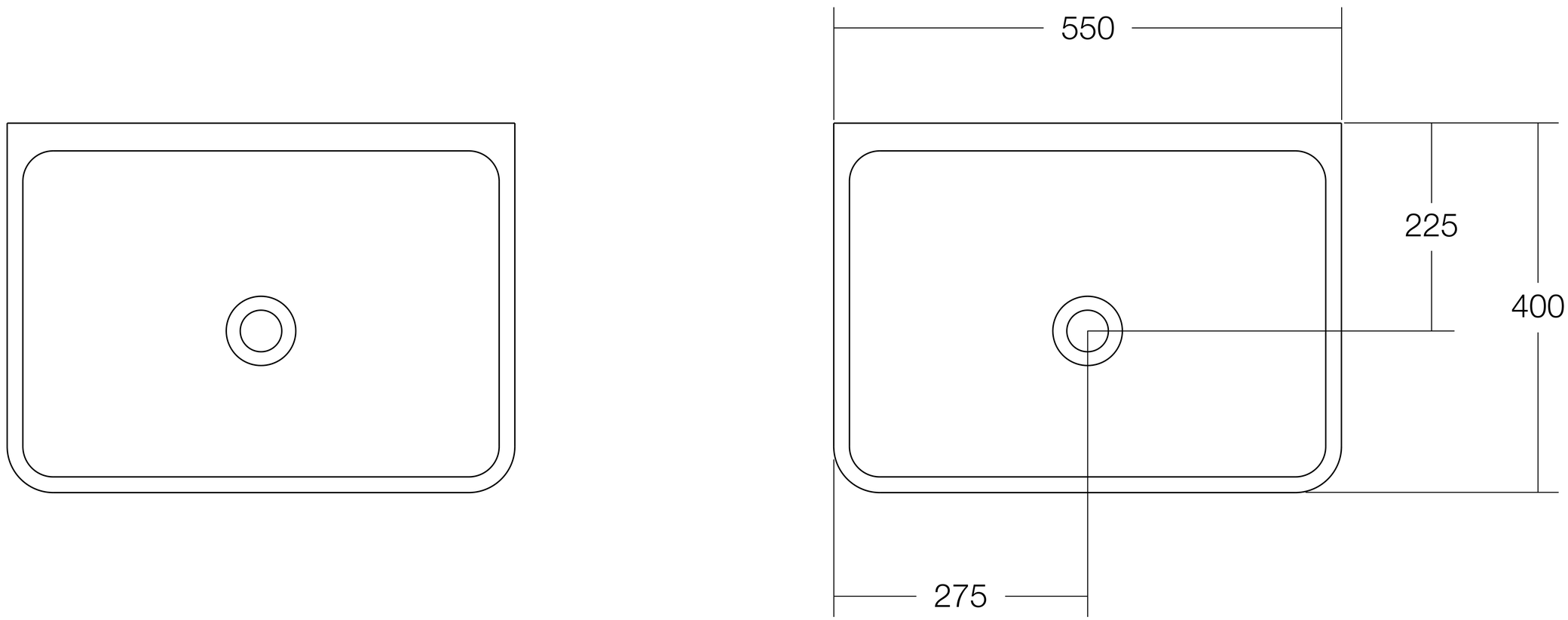
550
225
400
275

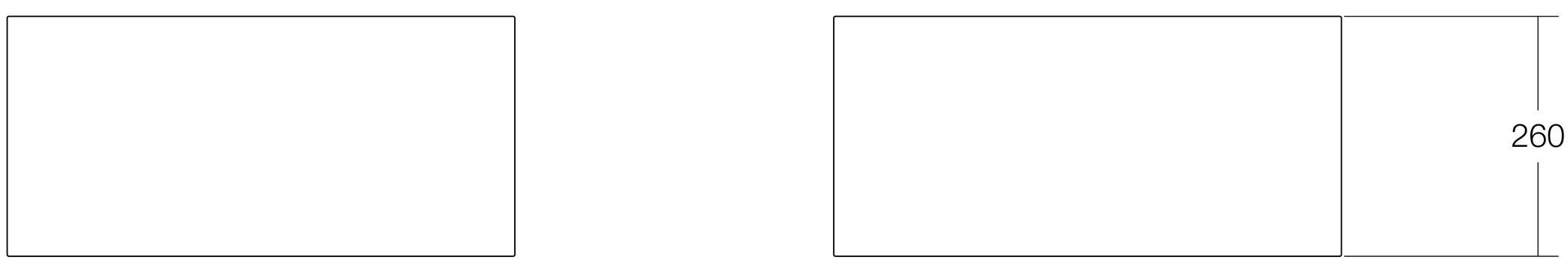
260