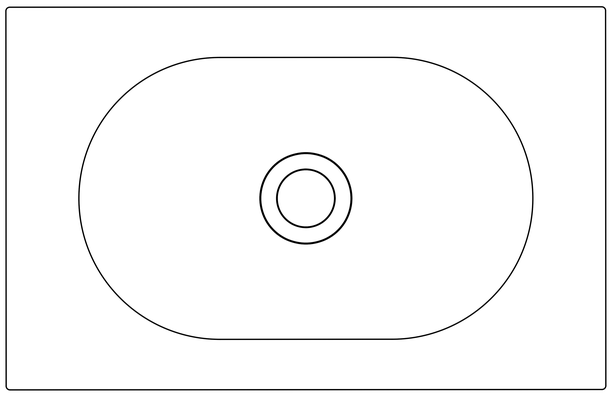

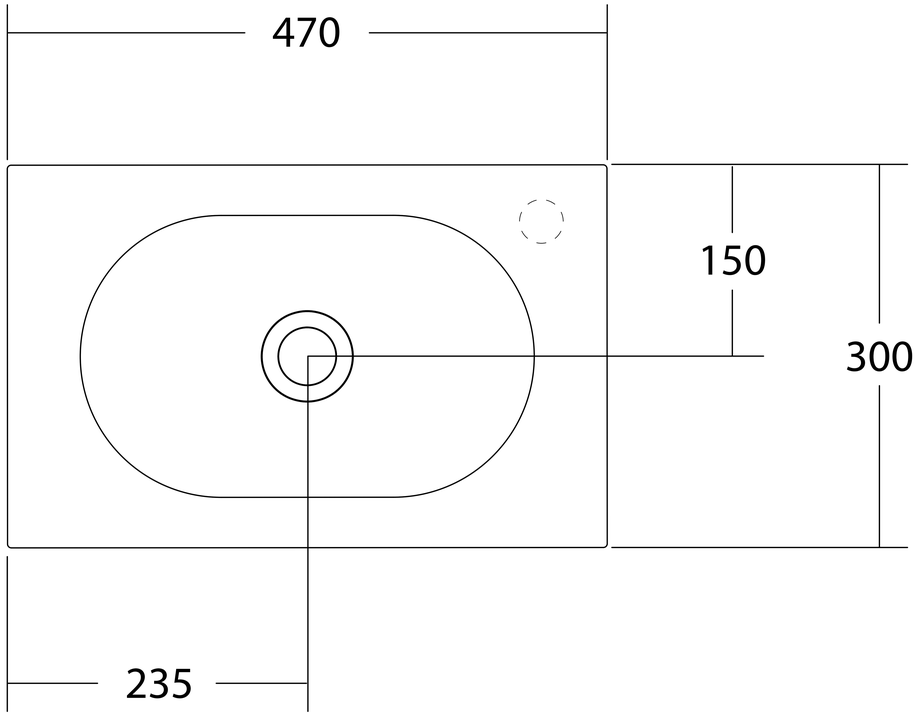
470
150
300
235

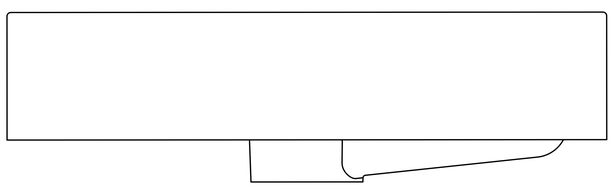

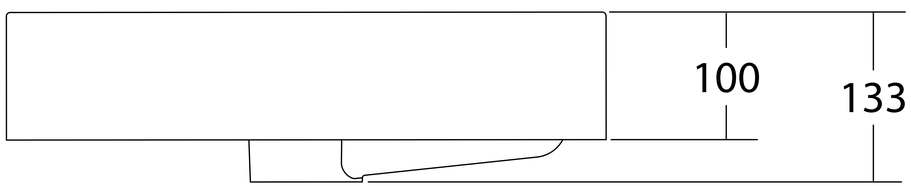
100
133