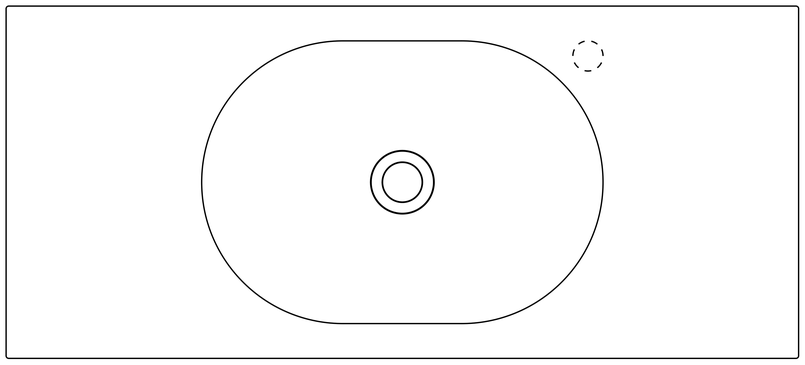

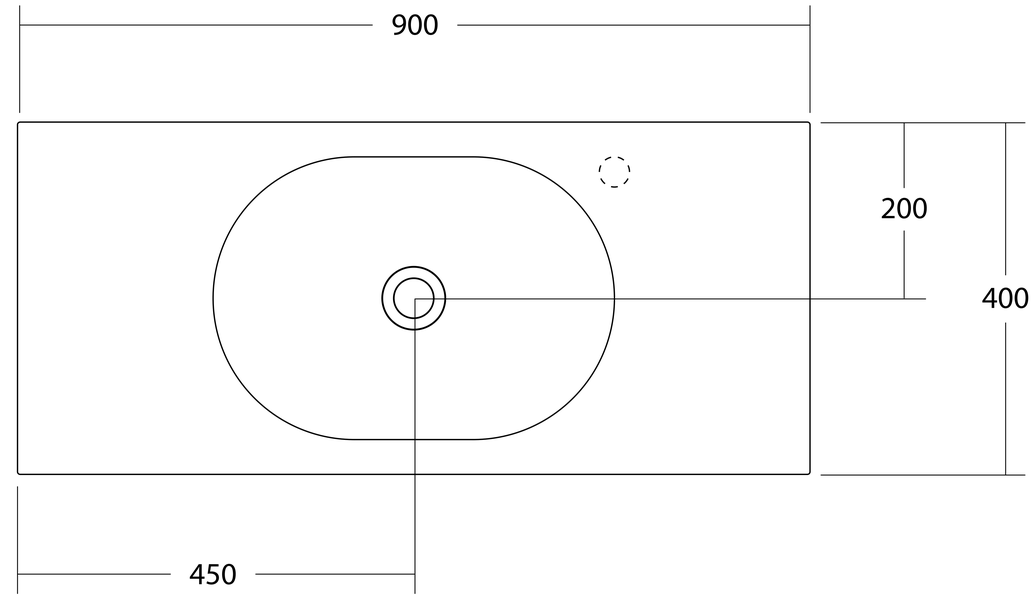
900
200
400
450

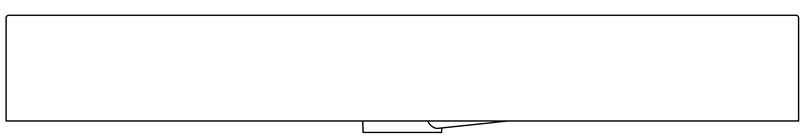

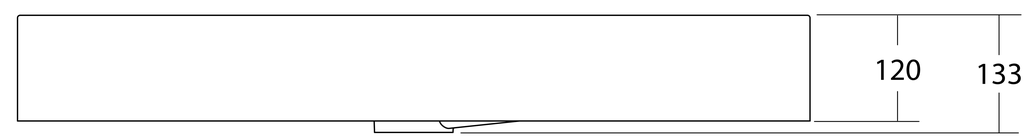
120
133