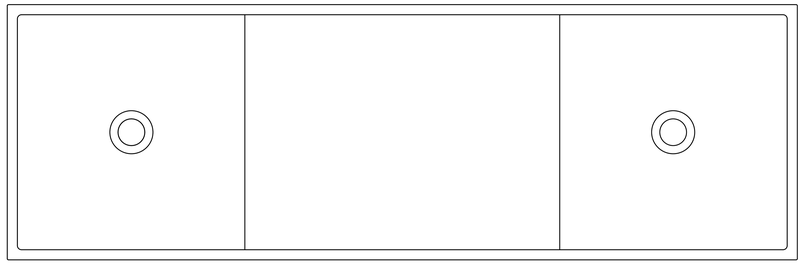

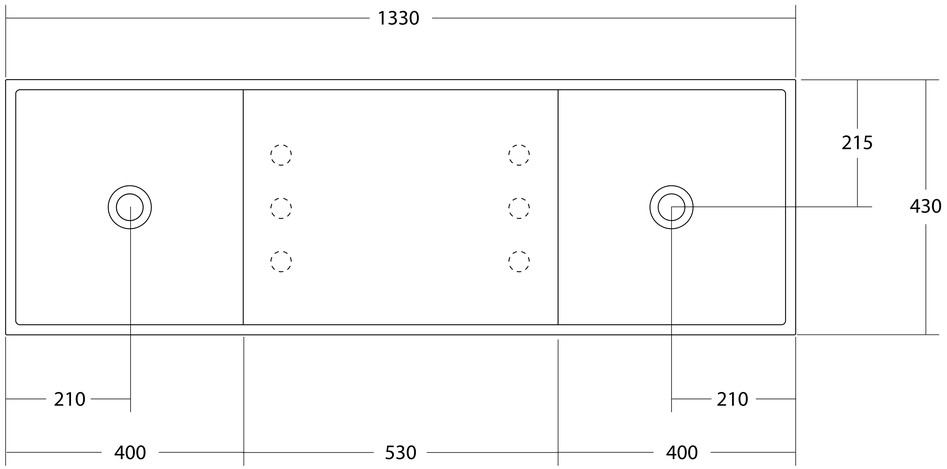
1330
215
430
210
210
400
530
400

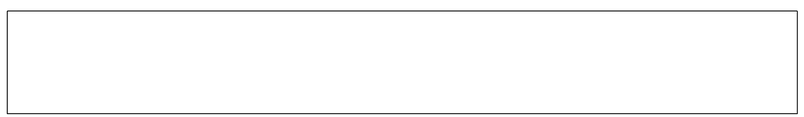

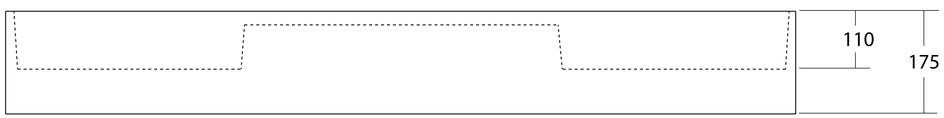
110
175