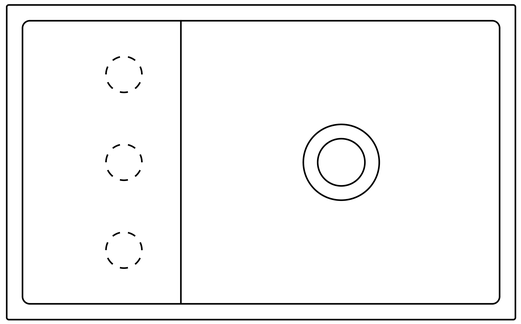

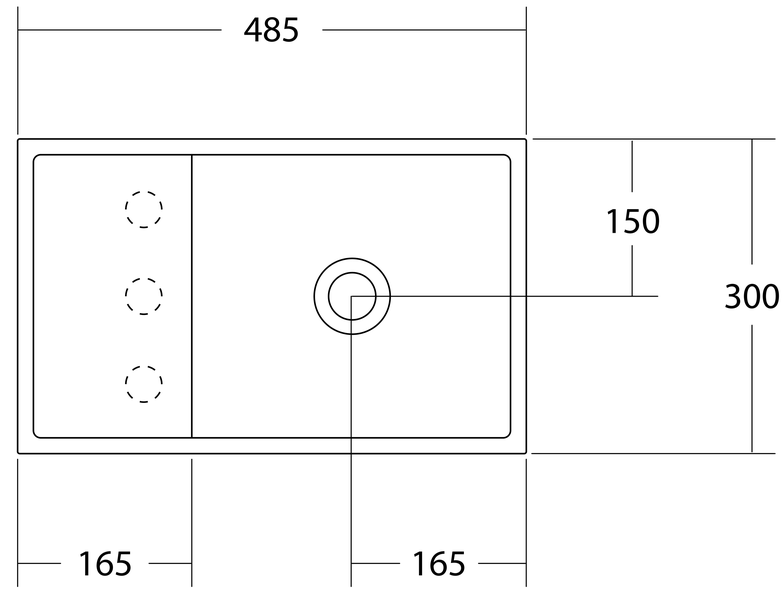
485
150
300
165
165

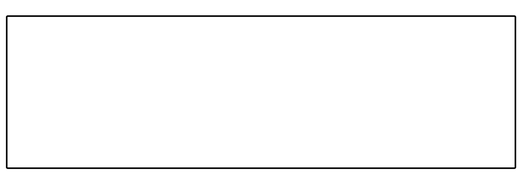

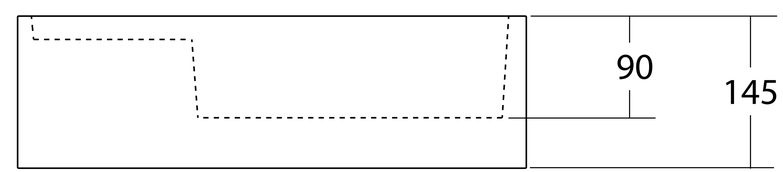
90
145