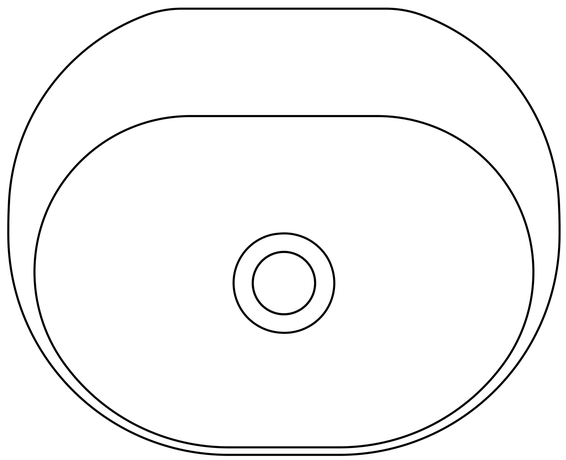

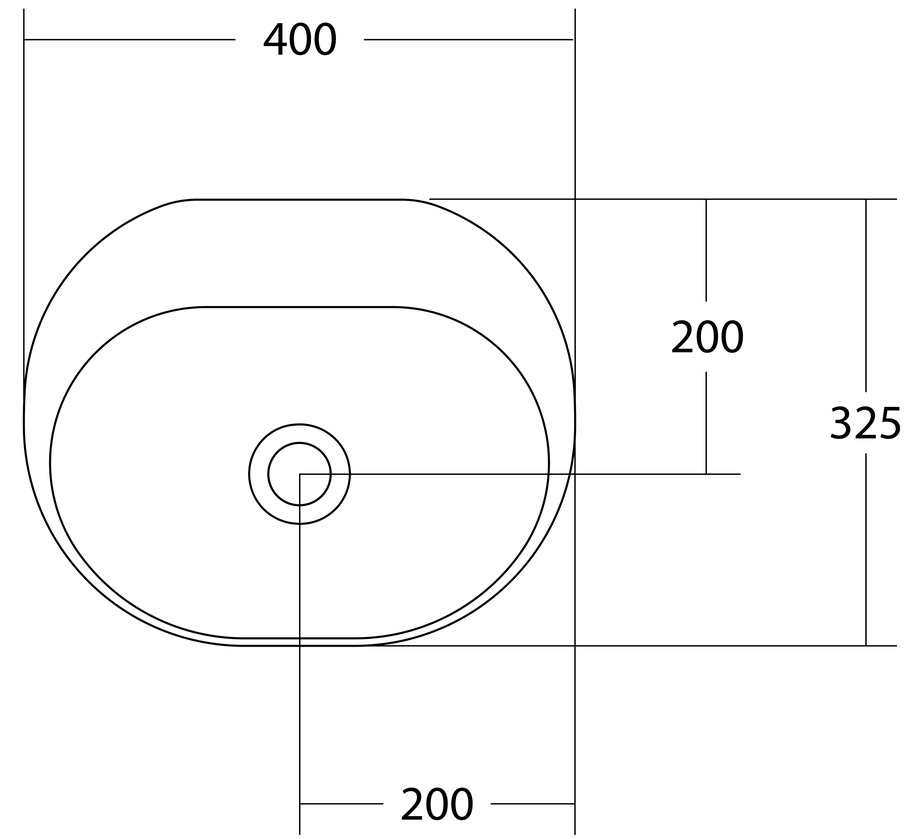
400
200
325
200

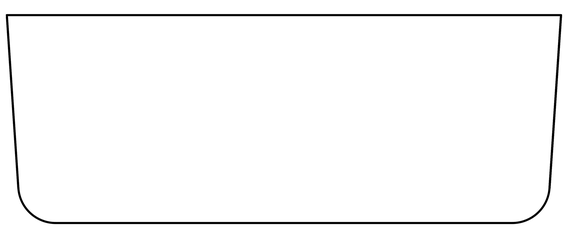

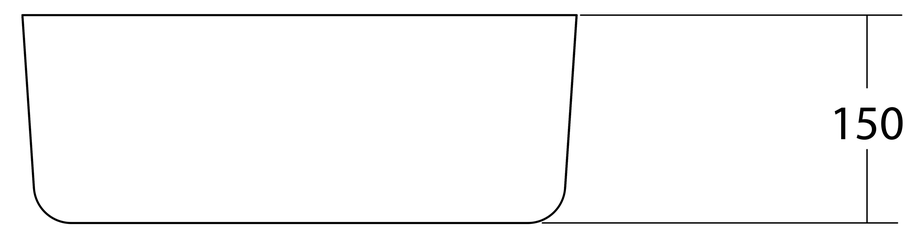
150