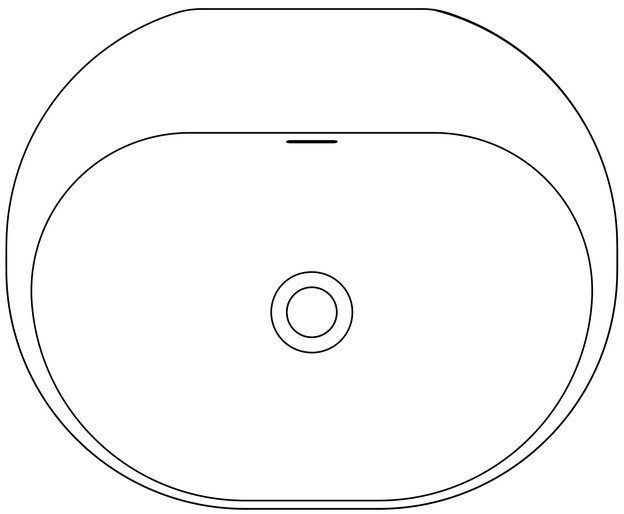

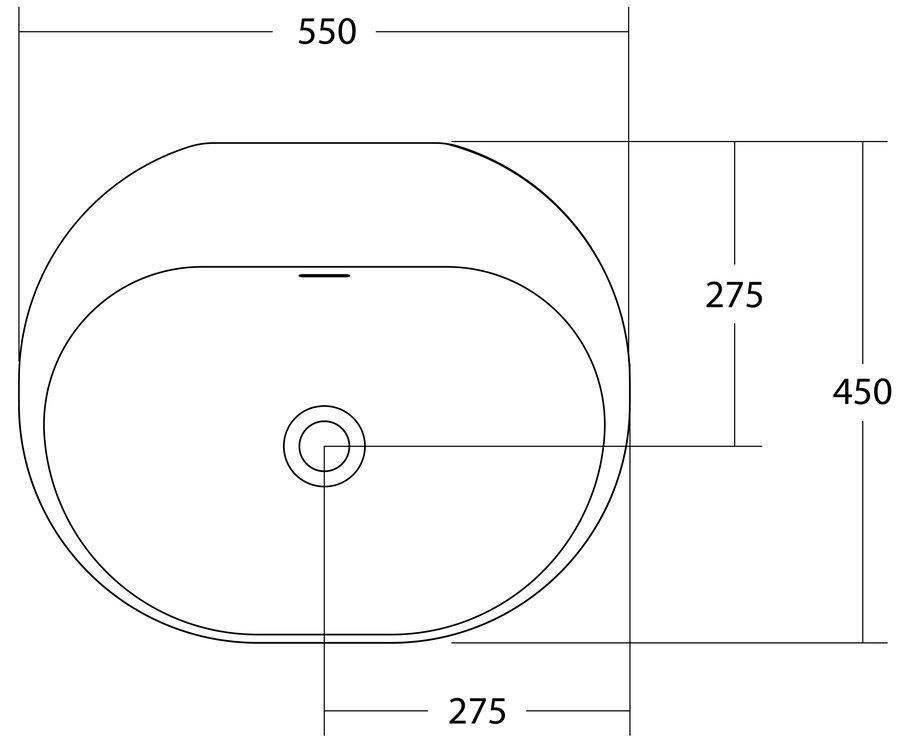
550
275
450
275

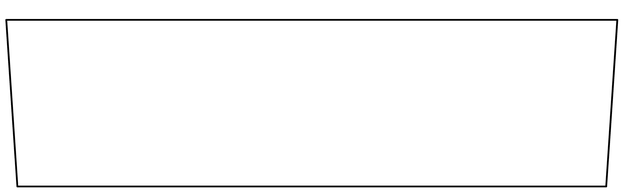

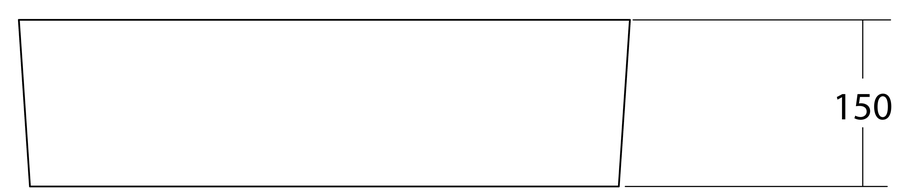
150