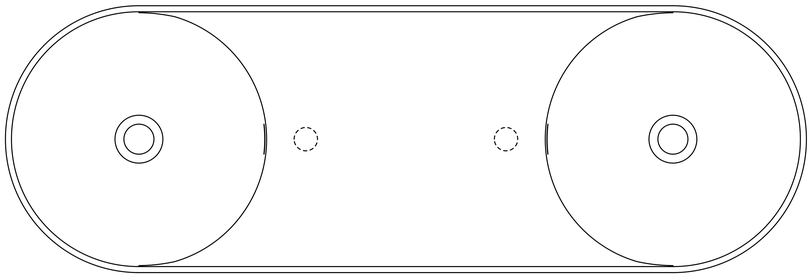

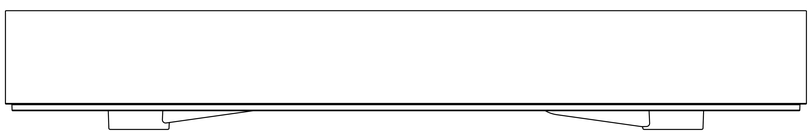

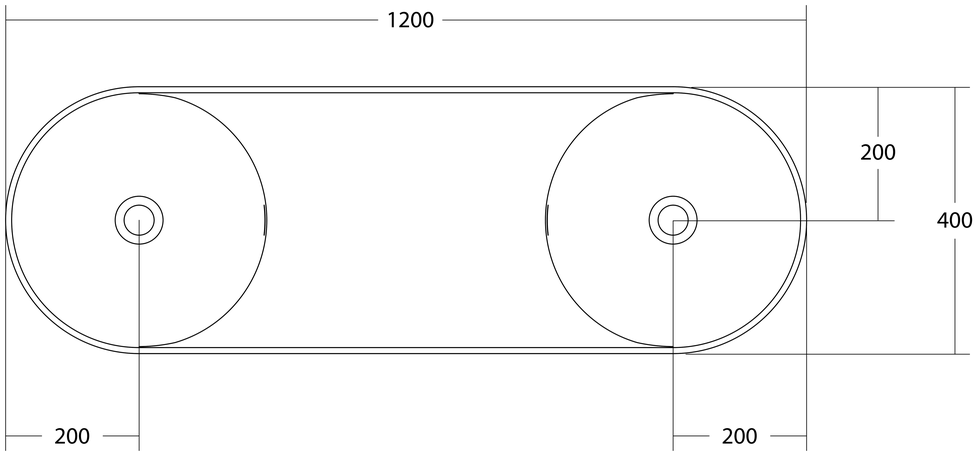
1200
200
400
200
200

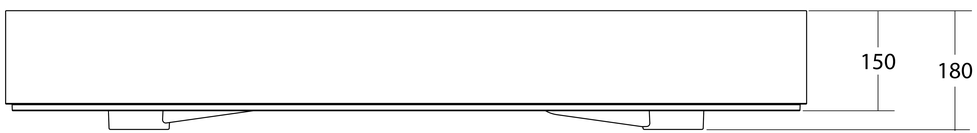
150
180