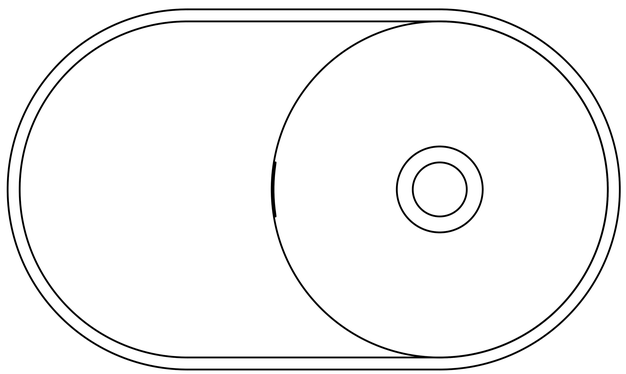

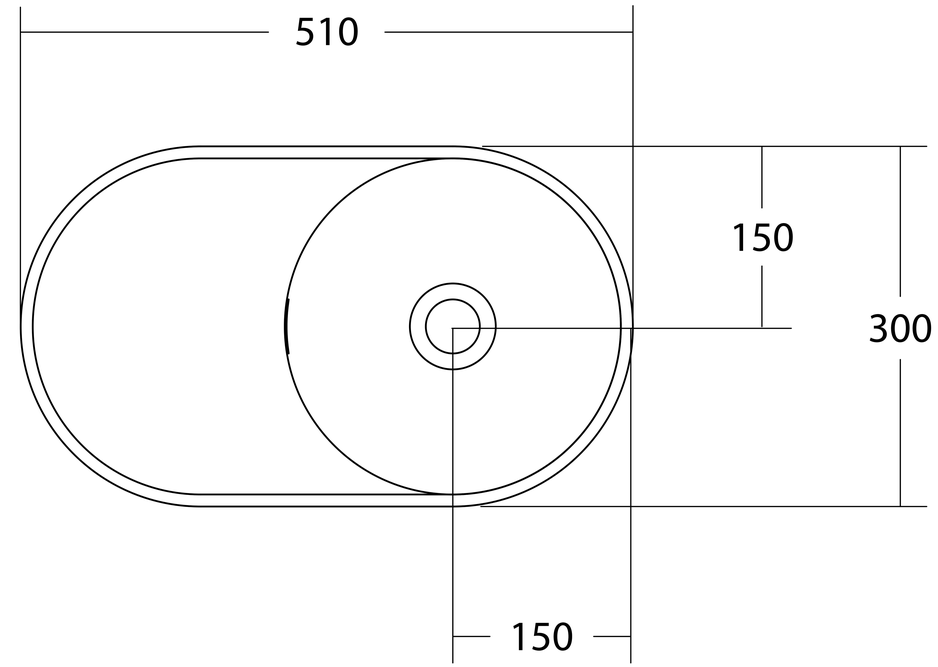
510
150
300
150

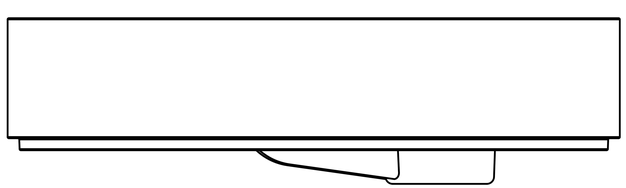

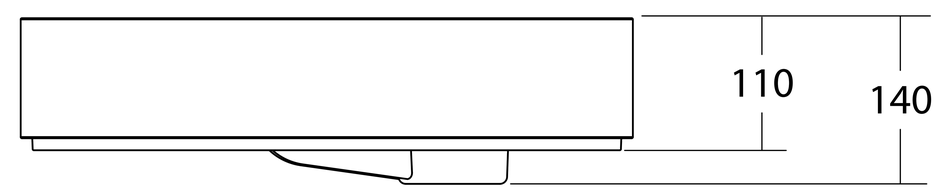
110
140