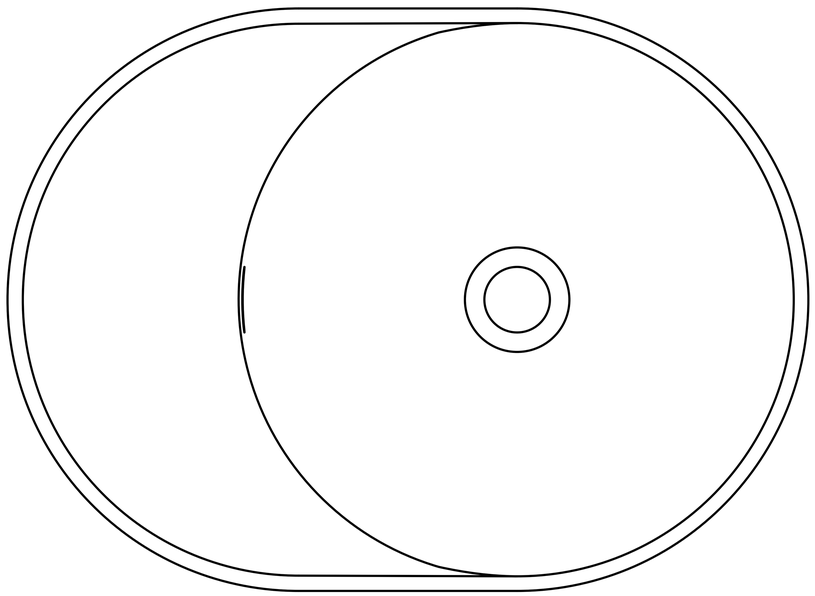

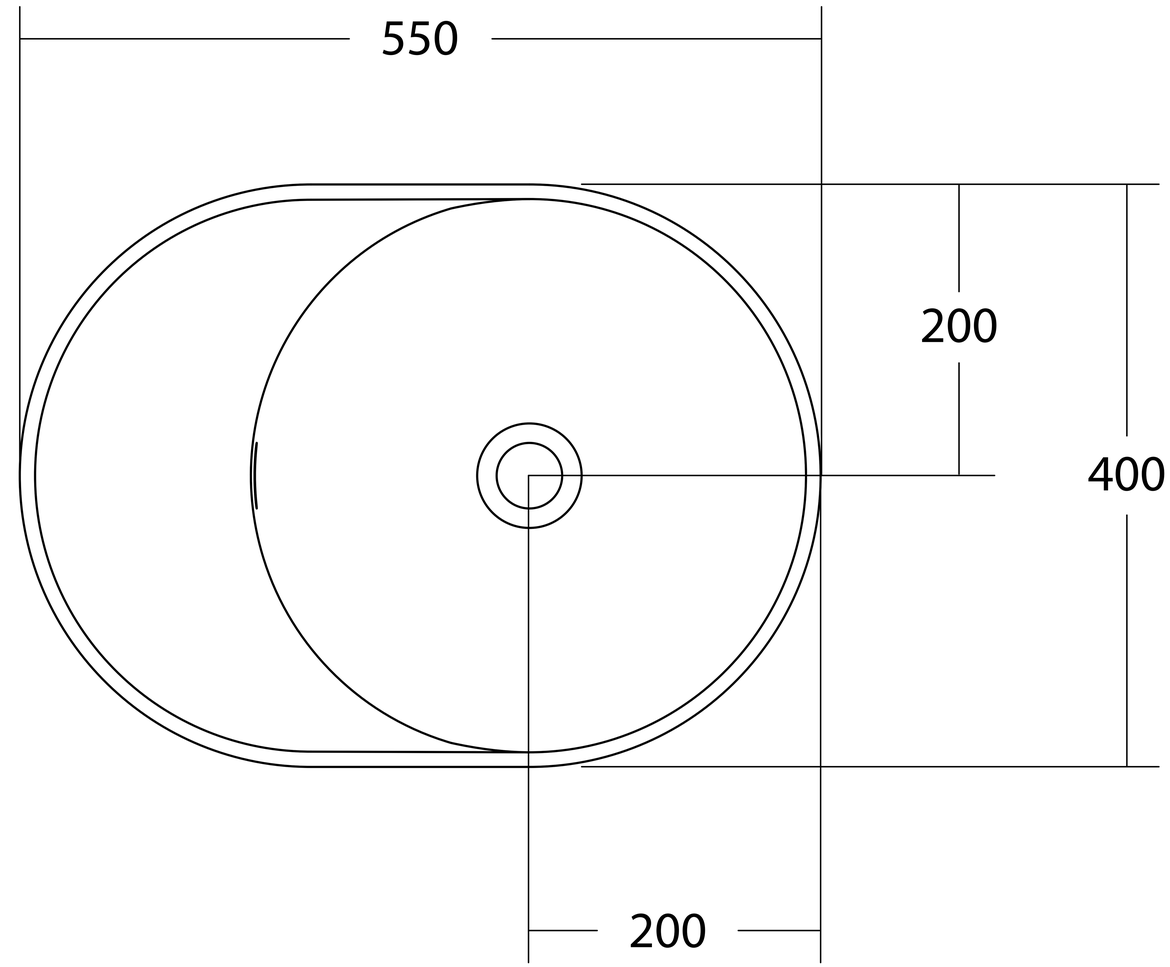
550
200
400
200

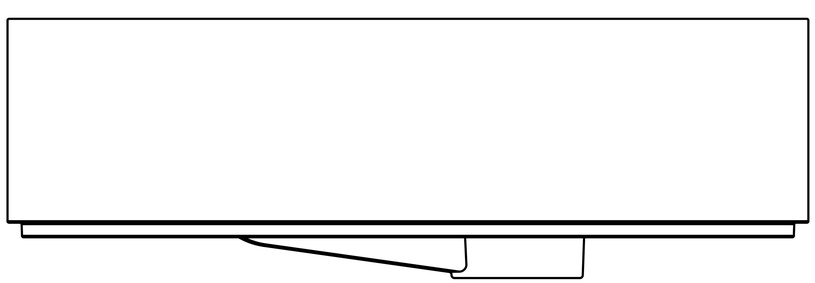

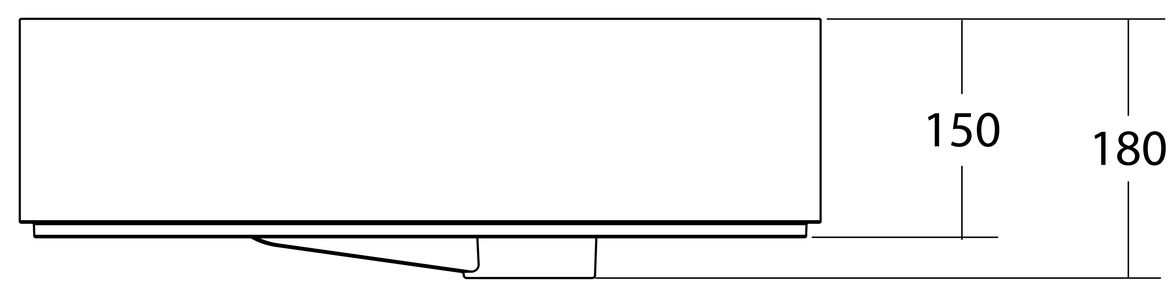
150
180