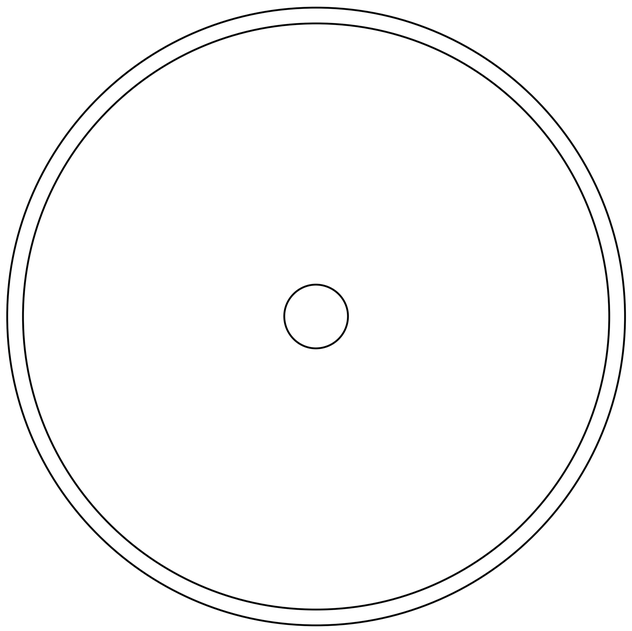

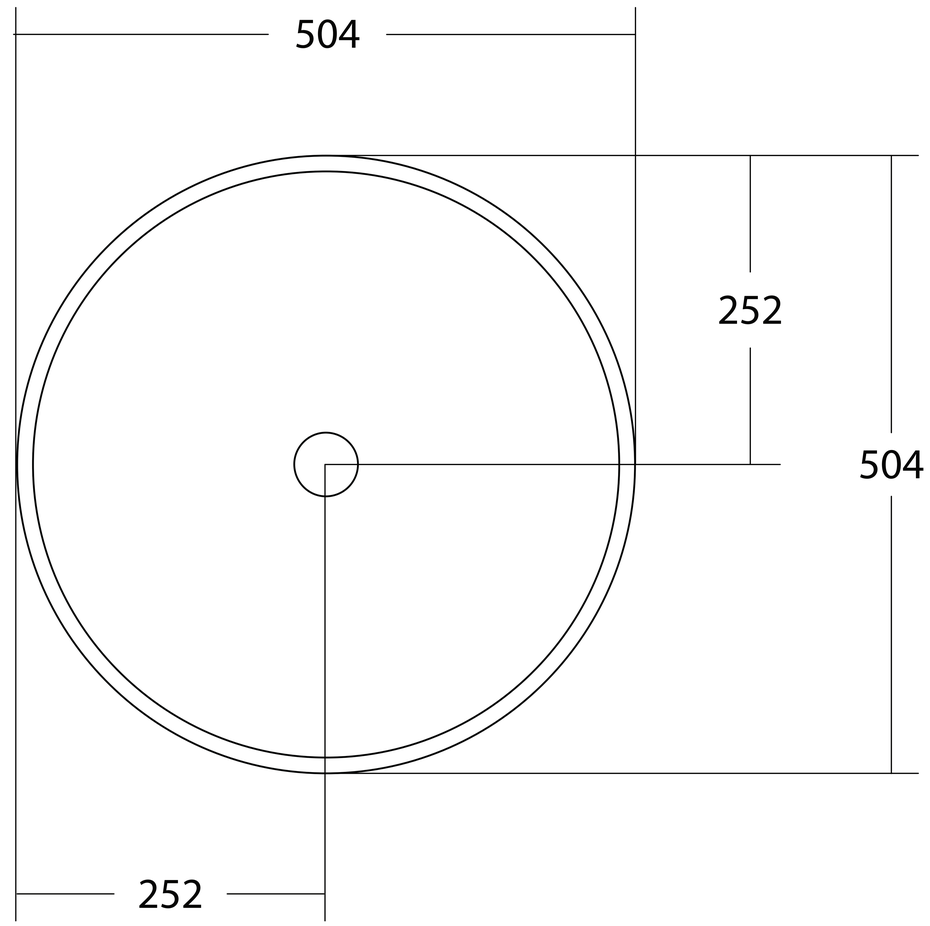
504
252
504
252

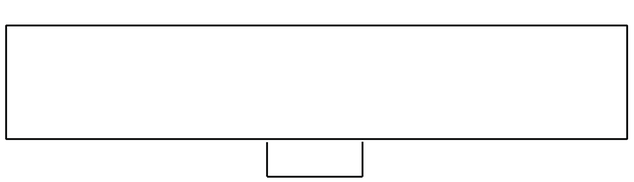

80
105