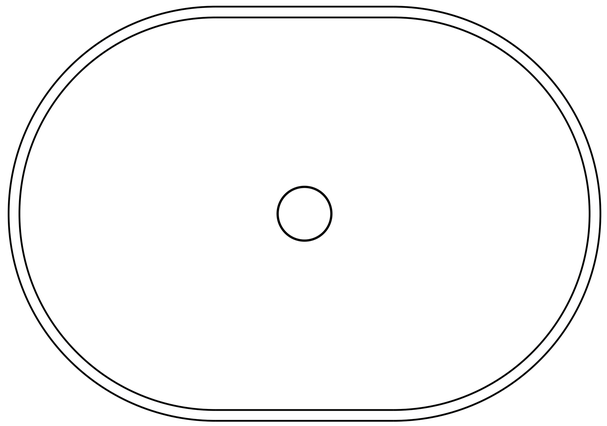

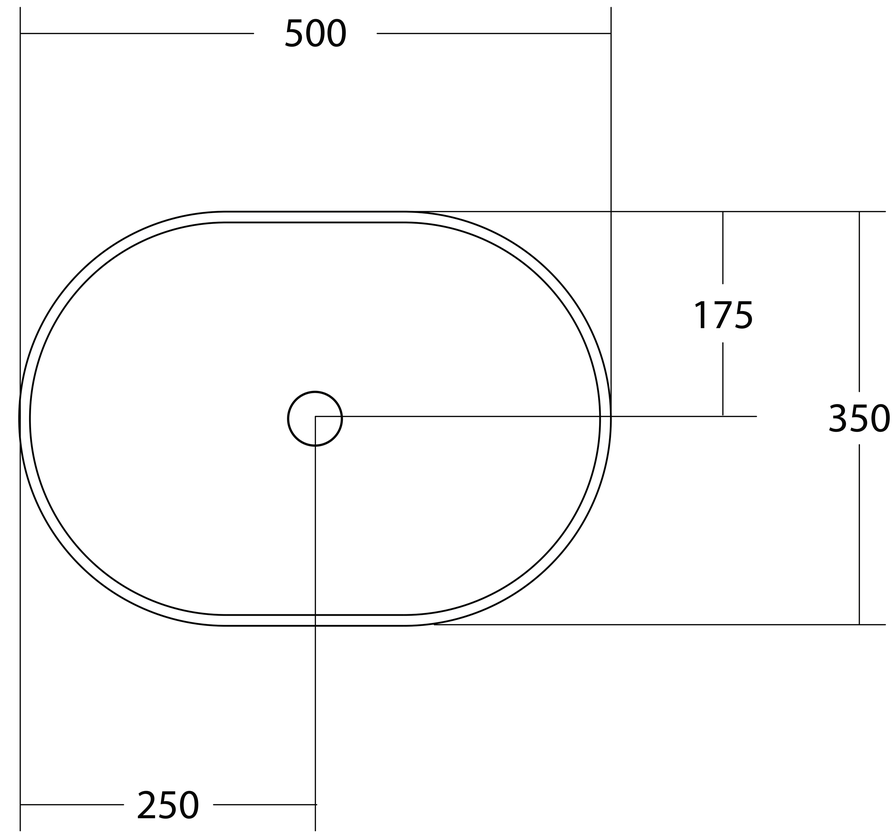
500
175
350
250

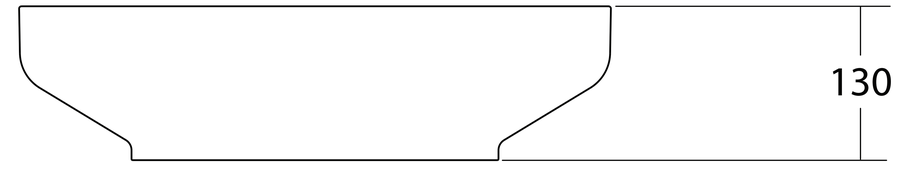
130