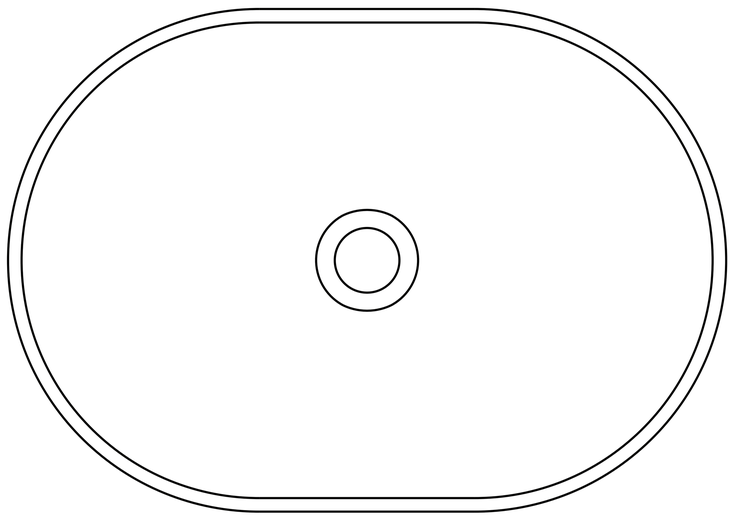

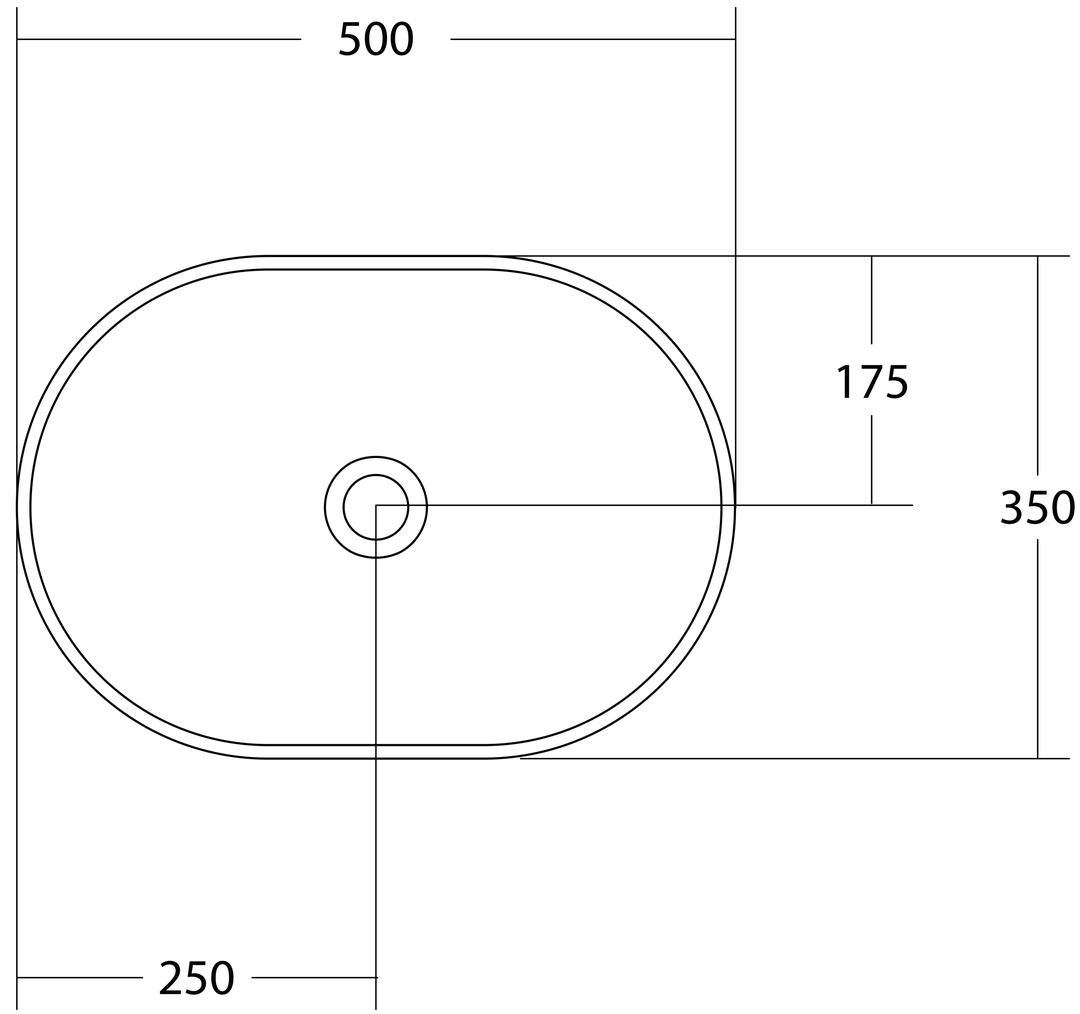
500
175
350
250

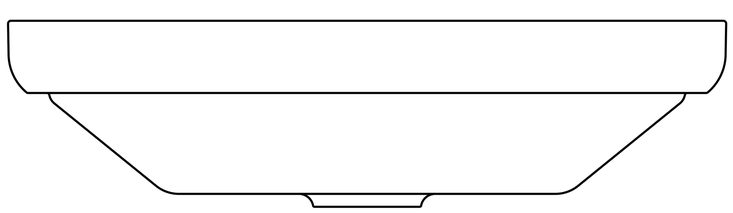

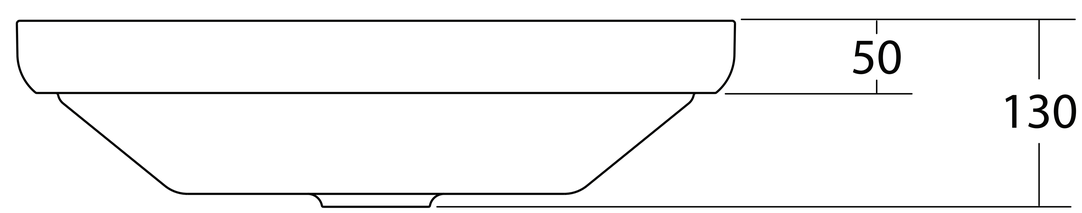
50
130